ZKTeco Colombia

Serie SenseFace 7

Terminal de control de acceso multibiométrico preparado para SIP con videoportero

Autenticación Facial | RFID | Huella Digital | IP65 dust & waterproof rating | Videoportero (SIP)

Compatible con ZKBio CVAccess

Compatible con ZKBio Zlink

ZKBio Zlink — GET IT ON Google Play — Download on the App Store



SenseFace 7A | SenseFace 7B

Descripción

La serie SenseFace 7 adopta la última tecnología de autenticación facial inteligente y de huella dactilar en cristal. Admite autenticación de huella dactilar, facial y de tarjeta con gran capacidad y velocidad de autenticación, adopta el algoritmo antispoofing definitivo para la autenticación facial contra casi todos los tipos de fotos falsas y ataques de vídeo que ofrecen autenticación biométrica segura.

La serie SenseFace 7 es un terminal de control de acceso que destaca por su función de videoportero y su compatibilidad con el protocolo ONVIF. Optimiza significativamente la experiencia de comunicación visual y es compatible con unidades interiores de videoportero que utilicen el protocolo SIP (versión 2.0).

Además, SenseFace Serie 7 soporta múltiples protocolos de comunicación, Su firmware tiene AC push y puede convertir a TA push y es compatible con varios software AC o TA. Puede cambiar a protocolo BEST para enlazar con ZKBio Zlink (módulo AC).

Características

- Tecnología de autenticación facial por luz visible y autenticación de huellas dactilares en el cristal
- Protección IP65 a prueba de polvo y agua
- Múltiples métodos de autenticación: Cara / Huella dactilar / RFID / Contraseña
- Módulos RFID disponibles: tarjeta de identificación de 125 kHz / tarjeta IC de 13,56 MHz
- Videoportero HD mediante protocolo SIP (versión 2.0). Es compatible con ZKTeco SIP Video Intercom Monitor de interior (VT07-B01y VT07-B01-W)
- Sincronización de datos de usuario: Los datos de usuario se pueden descargar/cargar de un dispositivo a otro a través de una unidad USB
- Compatible con timbre inalámbrico (opcional)
- Funciones avanzadas de control de acceso (entrada o salida Wiegand compartida; comunicación RS485; cerradura eléctrica; sensor de puerta; botón de salida)

* Descargue los datos utilizando el controlador USB y asegúrese de utilizar el formato FAT32.

Especificaciones

Modelo	SenseFace 7A	SenseFace 7B
Pantalla	Pantalla LED táctil en color TFT de 7" (600*1024)	
Cámara	WDR Binocular Camera @ 1MP	
Sistema operativo	Linux	
Hardware	CPU: Dual Core@1GHz RAM: 512MB; ROM: 8GB Altavoz: 8 ohm@1 W Micrófono: *1 (Sensibilidad: -32dB / Omnidireccional / Relación señal/ruido: -32dB / Impedancia: 2,2kΩ) Suplemento luminoso: No	
	Sensor de huellas dactilares: In-Glass Fingerprint (Z-ID)	/
Método de autenticación	Huella dactilar / Cara / Tarjeta / Contraseña (Teclado virtual)	Rostro/ Tarjeta / Contraseña (Teclado virtual)
Capacidad de huellas dactilares	10,000 (1:N) (Estándar)	/
Capacidad de rostros	10,000 (1:N)	
Capacidad de tarjetas	50,000 (1:N) (Estándar)	
Capacidad de usuarios	50,000 (1:N) (Estándar)	
Capacidad de transacciones	300,000 (1:N)	
Max. Longitud de la contraseña de usuario	8 Digitos	
Velocidad de autenticación biométrica	menos de 0,5 segundos (huella dactilar) menos de 0,35 segundos (autenticación facial)	menos de 0,35 segundos (autenticación facial)
Autenticación biométrica sin contacto Distancia	De 30 cm a 200 cm (autenticación facial)	
Porcentaje de falsa aceptación (FAR)	FAR ≤ 0,01% (autenticación facial por luz visible) FAR ≤ 0,0001% (huella dactilar)	FAR ≤ 0,01% (autenticación facial por luz visible)
Tasa de falsos rechazos (FRR) en %.	FRR ≤ 0,02% (autenticación facial por luz visible) FRR ≤ 0,01% (huella dactilar)	FRR ≤ 0,02% (autenticación facial por luz visible)
Algoritmo biométrico	ZKFace V4.0 ZKFingerprint V13.0 (Estandar) / V10.0 (Opcional)	ZKFace V4.0
Tipo de tarjetas	ID Card @ 125 kHz (Standard) IC Card @ 13.56 MHz (Optional)	
Comunicación	TCP/IP*1 Wi-Fi (IEEE802.11b/g/n/ax) a 2,4 GHz (opcional) Wiegand (entrada o salida)*1 RS485: ZKTeco RS485*1 USB: Tipo A (sólo unidad USB)*1 Entradas auxiliares*1, cerradura eléctrica*1, sensor de puerta*1, botón de salida*1, salida de 12 V*1	
Funciones estándar	ADMS, DST, Captura de fotos, Captura de fotos de eventos, ID de usuario de hasta 14 dígitos, Niveles de acceso, Grupos, Vacaciones, Anti-Passback, Consulta de registros, Timbre programado, Alarma de interruptor de sabotaje, Cambio automático de estado, Múltiples métodos de autenticación, Cliente SIP (Versión 2.0), ONVIF (Compatible con Perfil S, Perfil T, Perfil G, Perfil C, Perfil Q y Perfil A), Conmutador de protocolos AC Push y TA Push, Acceso HTTPs / SSH Backend, Teclado T9 (Entrada)	
Funciones opcionales	Tarjeta IC , Wi-Fi, Timbre inalámbrico	
Interfaz de control de acceso	RS485 (RS485 Lector de tarjetas / Lector biométrico)	
Fuente de alimentación	DC 12V 3A (Opcional)	
Temperatura de funcionamiento	-5°C to 45°C	
Humedad de funcionamiento	10% to 90% RH (Sin condensación)	
Dimensiones	238mm * 115mm * 22.3mm (L*W*H)	214mm * 115mm * 22.3mm (L*W*H)
Peso neto	0.622 Kg	
Software compatible	Software: ZKBio CVAccess / ZKBioTime Mobile App.: ZKBio Zlink Cloud Service: ZKBio Zlink	
Instalación	Montaje en pared (compatible con Gang-box asiático / Single Gang-Box)	
Grado de protección IP	IP65 (resistente al agua y al polvo)	
Certificaciones	ISO14001, ISO9001, CE, FCC, RoHS	

Configuración

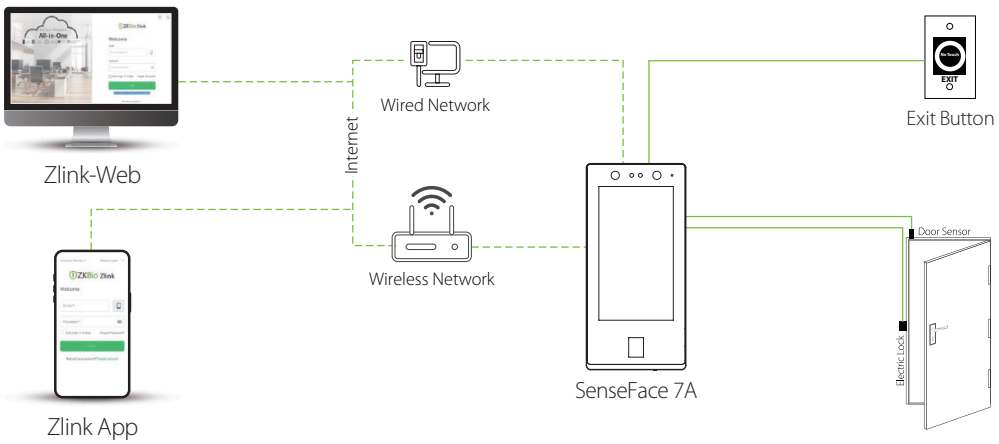

Protocolo BEST

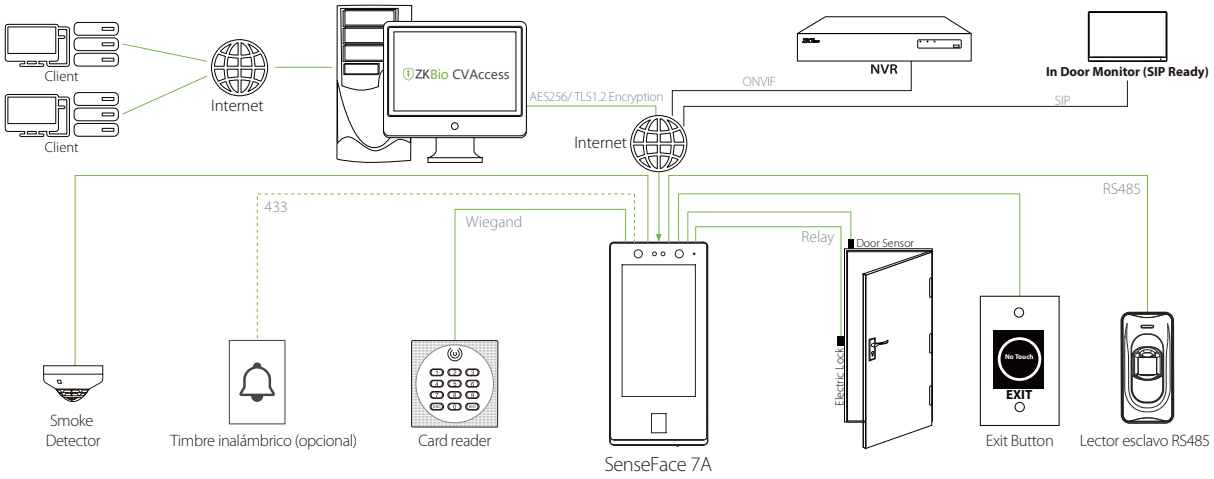

Protocolo PUSH

Dimensiones (mm)

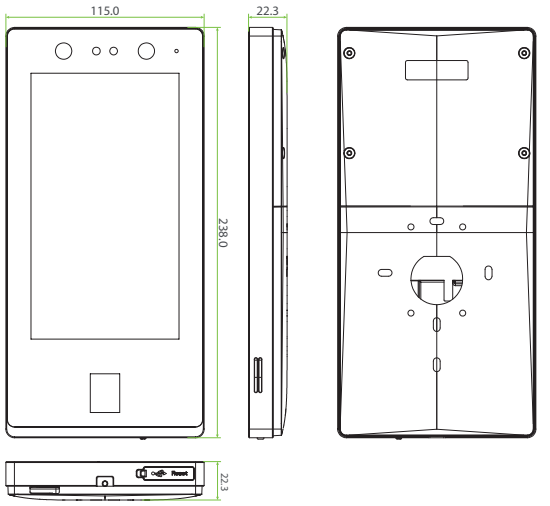

SenseFace 7A

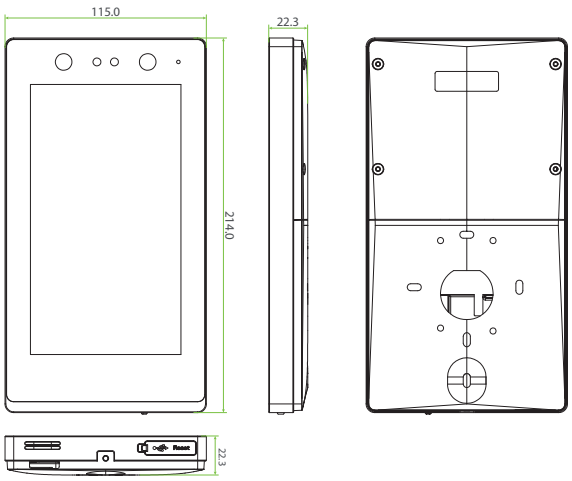

SenseFace 7B

RoHS
Copyright © 2024 ZKTECO CO., LTD. All rights reserved.